DELTA ELKON
MECHANICAL PRODUCTS LTD
דלתה אלקון
מוצרים מכנים בע"מ

דב דקל, מנכ"ל

דלתה אלקון הוקמה בשנת 1996 ושמה לה למטרה להיות החברה הגדולה והאיכותית בישראל ליבוא ושיווק של מוצרים מכניים ומתן תמיכה טכנית.

מעבר למגוון המוצרים הרחב, הכולל בתוכו את החברות המובילות בעולם לייצור מסבים, קפיצים, גלגלי שיניים ומוצרים מכניים, אנו מספקים ללקוחותנו שרות אישי, אדיב ומקצועי.

בין לקוחותנו, ניתן למצוא את החברות המובילות בישראל בתחומי המסחר והתעשיה, התעופה והבטחון.

ארבע מחלקות משרתות את לקוחותינו:

מחלקת OEM – תכנון הנדסי מאב טיפוס לייצור
המחלקה מונה 10 מהנדסי מכונות מקצועיים ומיומנים המשולבים בתהליכי תכנון המערך ההנדסי עבור לקוחות החברה.

מחלקת After Market לאחזקה שוטפת
המחלקה מעניקה שירותי אחזקה שוטפת במפעלים ובמתקנים בכל חלקי הארץ ומענה לקריאות שירות. החטיבה מונה 3 מהנדסי מכונות, 9 מנהלי תיקי לקוחות וכן אנשי שירות לקוחות שתומכים במתן פתרונות הנדסיים יצירתיים.

מחלקת לוגיסטיקה
המחלקה אחראית על שרשרת האספקה ללקוחות דרך שלושה מרכזים לוגיסטיים: נתניה, חיפה ובאר שבע. המחלקה מונה אנשי לוגיסטיקה ומפיצים.

מחלקת תפעול
המחלקה אחראית על תחומי הרכש והיבוא.

נשמח לעמוד לרשותכם בכל עת,

בברכה,
דב דקל
מנכ"ל.

תעודה

וזאת לתעודה כי מערכת ניהול האיכות של

דלתה אלקון מוצרים מכניים בע"מ

החרוצים 19, בית גודר, א.ת. החדש , נתניה , ישראל

נבחנה ונמצאה ע"י מכון התקנים הישראלי-אגף איכות והסמכה ונמצאה מתאימה לדרישות התקן:

ת"י 9001:2015

האישור תקף ל:

מכירה ותמיכה טכנית של מוצרים מכניים (מסבים שרשרות, קפיצים וכו').

מס' אישור:	94301	תאריך חידוש:	29/01/2018
אישור ראשוני:	11/02/2001	האישור בתוקף עד:	10/01/2019

תוקף התעודה כפוף לכך שמארגון שמוך לגבי בהתאם להוראות הסכם הסמכה.
סמיי איט מקבל"ר עמנו אחריות כלפי זה כלשהו, לטעון ולקבל בגל תעודה זו. וכל בהתאם לאמור בהסכם הסמכה.
התעודה היא רשם סמיי-אגף איכות והסמכה, לבדוק תוקפה - הזמן באמצעות טלפון מהם את הבקרה. או באמצעות האתר www.qa.com

אלי כהן-קן
דאש אגף איכות והסמכה

מיכל כרמית
מנהל מסחרי

עמוד 1 מתוך 1

TIMKEN
INDUSTRIAL

חברה אמריקאית מהמובילות בעולם לייצור כל מגוון מסבי הגלגול, כל הסדרות האינצ'יות והמטריות במסבים קונים, בתי מסב ומסבים מדויקים למכונות כלים וספינדלים. בין מוצרי החברה, מגוון רחב של מוצרים לאחזקה, כגון: מתקנים לפירוק והרכבת מסבים, אמצעי ניטור, גריזים לכלל השימושים ומגרזות.

חברת "דלתה אלקון" הינה הנציגה הבלעדית של חברת "TIMKEN" בישראל.

www.timken.com

TIMKEN
CMP

חטיבת "CRITICAL MOTION PRODUCTS" מקבוצת "TIMKEN" מייצרת מסבים מיניאטוריים ודקי דופן מנירוסטה, ברמות דיוק גבוהות, עבור אפליקציות מיוחדות עם דרישות ייחודיות, למענה על צרכי הלקוח, לדוגמא במערכות ג'ירו, מערכות אופטו-מכניות ועוד.

www.timken.com

TIMKEN
SPLIT ROLLER BEARINGS

חטיבת "SPLIT ROLLER BEARINGS" מקבוצת "TIMKEN" מתמחה במסבים ובתי מסב חצויים, מסבים כדוריים ומסבים גליליים עבור התעשייה הכבדה.

החטיבה יודעת לספק פתרונות ייחודיים ע"פ דרישת הלקוח.

www.timken.com

חברות השייכות לקבוצת "SCHAEFFLER" ושהינן בעלות ותק של למעלה מ-120 שנה בייצור מסבים לכלל השימושים בתעשייה.

מגוון מוצרי החברות כולל מסבים כדוריים, מסבי גלילה ומחט, מסבים קונים, בתי מסב ומערכות ליניאריות.

בנוסף, מציעות החברות ציוד נלווה לתחזוקה שוטפת של מסבים, מתקני פירוק והרכבת מסבים, טכנולוגיות ניטור מתקדמות, גריזים למגוון רחב של שימושים ומגרזות.

www.fag.de | www.ina.de

חברה גרמנית מקבוצת "SCHAEFFLER" המייצרת מגוון רחב של מוצרים ליניאריים, כגון: צירים מוקשים ומושחזים, מסבים ליניאריים כדוריים, מסילות ליניאריות, אקטואטורים ליניאריים ועוד.

www.ina.de

מתמחה בתכנון וייצור של מסבים מדוייקים עבור מגוון גדול של תעשיות, כגון: התעופה, הרפואה, מכונות הכלים ועוד .
לחברה שני מפעלים, בארה"ב ובאנגליה.

www.bardenbearings.co.uk

GRW
High-Precision Ball Bearings

חברה גרמנית מקבוצת KAMAN המתמחה במסבי פלב"מ מיניאטורים בכל רמות הדיוק. בנוסף, לחברה יכולות לספק פתרונות ע"פ דרישת הלקוח בתחומי הבטחון, התעופה, הרפואה (כולל דנטלי), מסבים לא מגנטיים ועוד.

www.grw.de

KAMATICS RWG
Engineered Performance

חברה גרמנית מקבוצת KAMAN המייצרת מסבי גלגול, מסבי החלקה ומסבי פרק (תפוח וקצה-מוט) לתעופה האזרחית והחלל. בנוסף, מייצרת החברה סדרות מסבי פרק בהתאם לתקני צבא ארה"ב (MIL-STD), תקני התעופה האירופיים (במידות מטריות) ובהתאם לדרישות הלקוח.

www.rwg-frankenjura.de

KAMATICS

חברה אמריקאית מקבוצת KAMAN המתמחה בייצור מסבי החלקה ומסבי פרק עם פתרון ייחודי המקנה שחיקה נמוכה, חיכוך ומומנט נמוך במיוחד ללא צורך בשימון. המסבים מותאמים למגוון רחב של שימושים בתעופה האזרחית, הצבאית, החלל ובסביבה הימית.

www.kamatics.com

חברה אמריקאית מובילה המייצרת מגוון רחב של מסבים דקי דופן במידות מטריות ואינצ'יות, עם התאמה לדרישות הלקוח בתעשיית ההיי-טק, התעשייה הביטחונית והתעשייה הכבדה. בנוסף, מייצרת החברה מסבי צריח כדוריים/ גליליים לעומסים ומומנטים גבוהים עם גלגלי שיניים אינטגרלים.

www.kaydonbearings.com

חברה אמריקאית המתמחה באספקת מסבים תעופתיים לפי כל תקני התעופה הנדרשים ממגוון יצרנים שונים. לחברה מלאי גדול של מסבים.

www.wswilson.com

חברה גרמנית המתמחה בתכנון וייצור מסבים קטלוגיים ברמות דיוק שונות וע"פ דרישת הלקוח. החברה מספקת פתרונות מיסוב עבור סוגי מסבים שונים, כגון: מסבים כדוריים, מסבי לחץ, מסבי מחט, מסבים לא מגנטיים ועוד.

www.hqw.gmbh/en

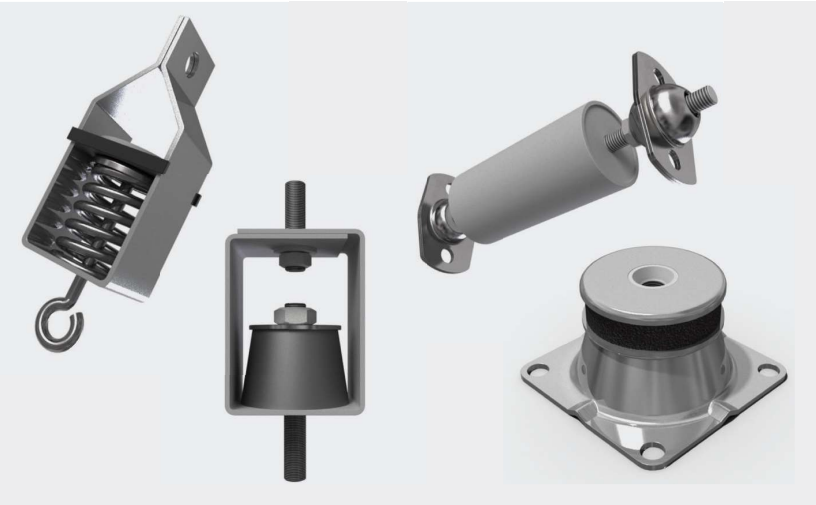

חברה שוודית מובילה בתחום מבודדי הרעש והמשככים עבור התעשיות השונות.

החברה מציעה מגוון פתרונות עבור אפליקציות שונות, כגון: תושבות משככות זעזועים ורעש, מפלרים, ממירים קטליטיים ומסנני פיח למפלטי דיזל, חומרים מבודדי רעש לבניינים ואתרי בנייה, פתרונות לבידוד מסילות רכבת ועוד.

www.vibratec.se

Koyo®

the bearing brand of JTEKT

חברת דלתה אלקון הינה הנציגה הבלעדית בישראל של חברת KOYO, מקבוצת JTEKT, המציעה מגוון רחב של מסבים, כגון: מסבי גלגול, מסבי מחט, מסבים קונים, בתי מסב, מסבים מדויקים למכונות כלים וספינדלים.

www.jtekt.co.jp

חברה סלובנית המתמחה בייצור כל סוגי מסבי הצריח: כדוריים, גליליים ו- cross roller, ממגוון רב של חומרים ותצורות.

www.rotis-lj.si

חברה איטלקית המתמחה בייצור מסבי צריח בינוניים וגדולים. בנוסף, מציעה החברה מגוון סוגי מסבים, כגון: מסבים עוקבים, מסבים עבור תעשיית המתכת, מסבים גליליים סטנדרטים ומיוחדים.

www.evolmec.com/en

חברה איטלקית המתמחה בייצור מסבי מחט, מסבי גלילים, מסבים כדוריים ומסבי צריח ע"פ דרישות הלקוח.

www.meterbearings.it

EuroSnodi Group

חברה איטלקית המייצרת מסבי תפוח וקצה לכלל השימושים בתעשייה. בנוסף, החברה מציעה סדרות של מסבים מיוחדים לחקלאות, סדרות של מסבי קצה בקטרים של עד 250 מ"מ וחלקים לבוכנות פנאומטיות הכוללות פינים, מזלגות ועוד.

www.eurosnodi.it

FLURO®-Gelenklager GmbH

חברה גרמנית המייצרת מגוון רחב של מסבי תפוח וקצה מפלדת מסבים ופלדות נירוסטה מסדרות 300, 400, 17-4PH ועוד, לעמידות מוגברת בקורוזיה והתאמה לתעשיות המזון, הרפואה והכימיה. כמו כן, ניתן לקבל את המסבים עם ציפויים שונים והגדרת חופשים ומומנטים לפי דרישות הלקוח.

www.fluro.de

SPYRAFLO®

חברה אמריקאית המתמחה במתן פתרונות ייחודיים בתחום המיסוב המיניאטורי במגוון מתכות שונות, לפי צרכי הלקוח. בנוסף מציעה החברה מיסוב נעיץ עבור מעטפת דקת דופן, כגון פח.

צורת המסב מאפשרת פיצוי בשל שיבור (misalignment) שעלול להיווצר.

www.spyraflo.com

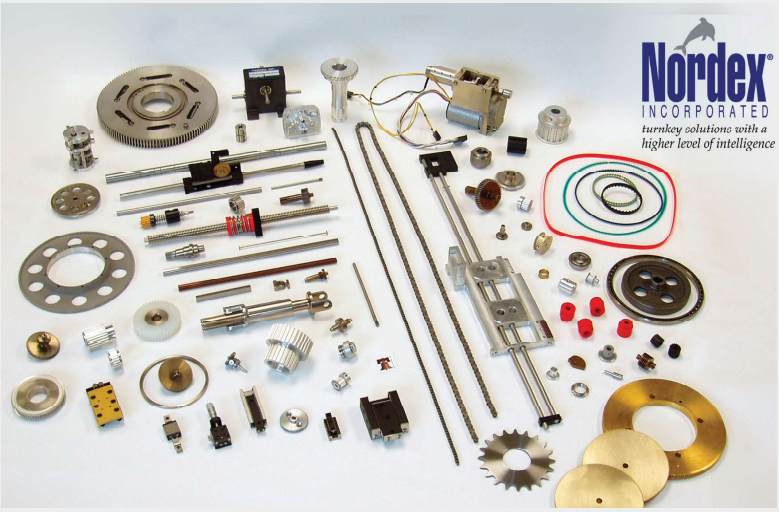

Nordex INCORPORATED
turnkey solutions with a higher level of intelligence

חברה אמריקאית מובילה בתחום המכניקה העדינה. בין מגוון מוצרי החברה ניתן למצוא: גלגלי שיניים, רצועות תזמון מדוייקות, ברגים מובילים ושלל קשיחים נוספים.

www.nordex.com

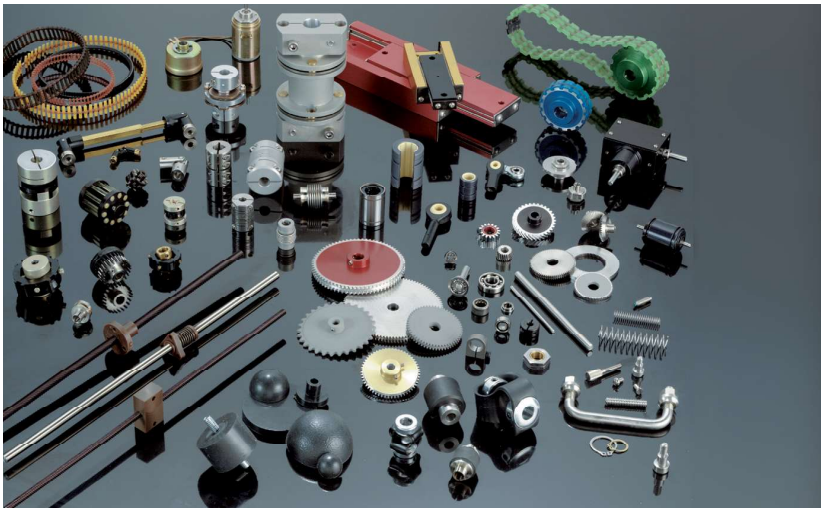

BERG

חברה אמריקאית מובילה בתחום המכניקה העדינה. בין מגוון מוצרי החברה ניתן למצוא: גלגלי שיניים, רצועות תזמון מדוייקות, ברגים מובילים ושלל קשיחים נוספים.

www.nordex.com

GRAESSNER

חברה גרמנית המתמחה בייצור תיבות העברה וגלגלי שיניים קוניים מדויקים. החברה מספקת פתרונות ייחודיים תוך התחשבות בדרישות הלקוח, כגון: תיבות מיניאטוריות, תיבות מוזלות, תיבות עבור עומסים גבוהים ועוד.

www.graessner.de/en/

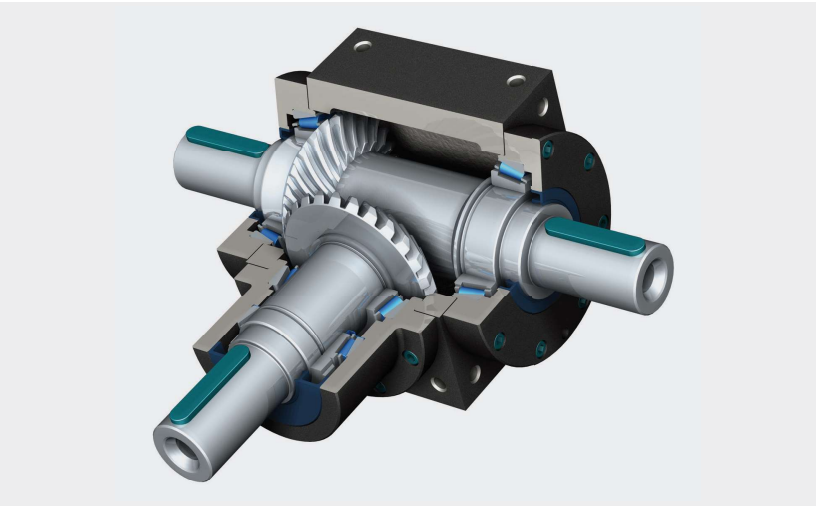

Nabtesco

moving it. stopping it.

חברה יפנית, הגדולה והמובילה בעולם, לייצור גירים ציקלואידים. בטכנולוגיה זו מקבלים יחסי תמסורת גבוהים בדרגה אחת, קשיחות גבוה, מומנטים גבוהים מאד וכן דיוק גבוה. יתרון נוסף הוא משקל עצמי נמוך.

שימושים: רובוטיקה, טכנולוגיה סולרית, אריזות, ריתוך, מכונות כלים, אנטנות, רדארים, מצלמות, סורקים רפואיים ועוד.

www.nabtesco.de

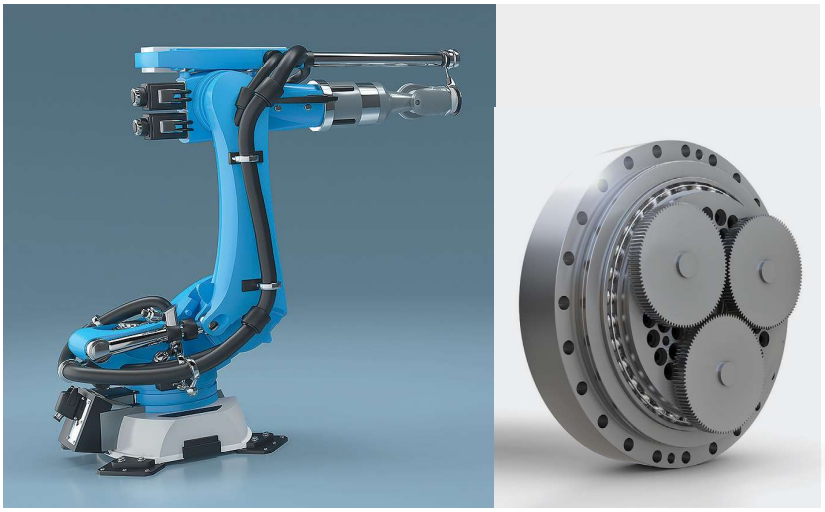

ondrives

Precision Manufacturing

חברה בריטית המתמחה בתכנון וייצור גלגלי שיניים מסוגים שונים, קטלוגיים וע"פ דרישת לקוח.

בנוסף מציעה החברה מגוון קשיחים מתחום המכניקה העדינה.

www.ondrives.com

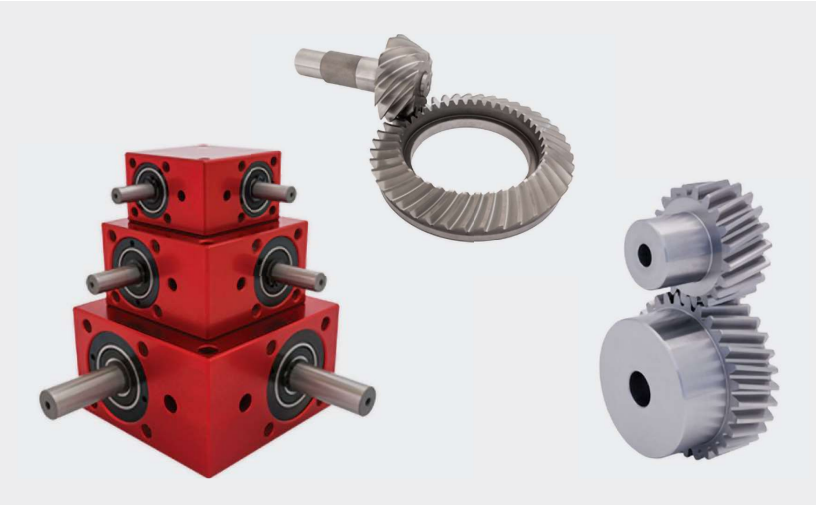

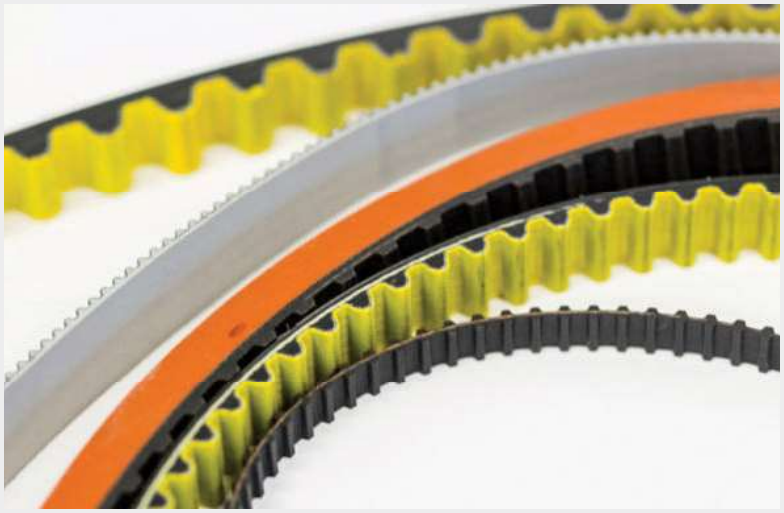

חברה אמריקאית המתמחה ברצועות תזמון, גלגלי פולי, מותחנים, גלגלי שיניים עבור שרשראות הנעה (ספרוקטים), ומסילות משוננות. לחברה יכולות ייצור מגוונות המאפשרות יכולות ייצור ותכנון ע"פ דרישת הלקוח.

www.bbman.com

חברת בת של TIMKEN, מתמחה בייצור גירים ותיבות העברה גדולות להספקים גבוהים. מיועד בעיקר לשימוש במפעלים גדולים, כגון: מגדלי קירור, תיבות העברה לאוניות, תחנות כוח ועוד.

www.philagear.com

חברה איטלקית המתמחה בייצור ג'קים חשמליים בורגיים עד 150 טון הרמה וכן גירים קוניים בגדלים שונים.

בנוסף, מייצרת החברה ברגים טרפזיים במגוון רחב של גדלים וחומרים.

המוצרים מיועדים לתעשייה הכבדה, ולתעשיות המזון, הנייר והתעופה.

חברת דלתה אלקון הינה הנציגה הבלעדית של חברת UNIMEC.

www.unimec.eu

חברה גרמנית לייצור ברגים כדוריים, טרפזים, ג'קים חשמליים עם ספינדלים כדוריים וטרפזים.

בנוסף, מייצרת החברה אקטואטורים טלסקופיים בעלי מספר שלבים.

החברה מבצעת פרויקטים לפי דרישת לקוח בשילוב של ברגים ומנועים.

שימושים: בתחום החקלאות, בתעשיות הרפואה, המזון, האריזה והתעופה, במכונות הכלים והאוטומציה.

www.neff-gewindetriebe.de

חברה שוויצרית לייצור מסבים ליניאריים כדוריים באיכות גבוהה, מסבים מפלב"מ, מסבים לטמפרטורות גבוהות, בתי מסב ומכלולים משולבי צירים ממוסבים.

www.sferax.com

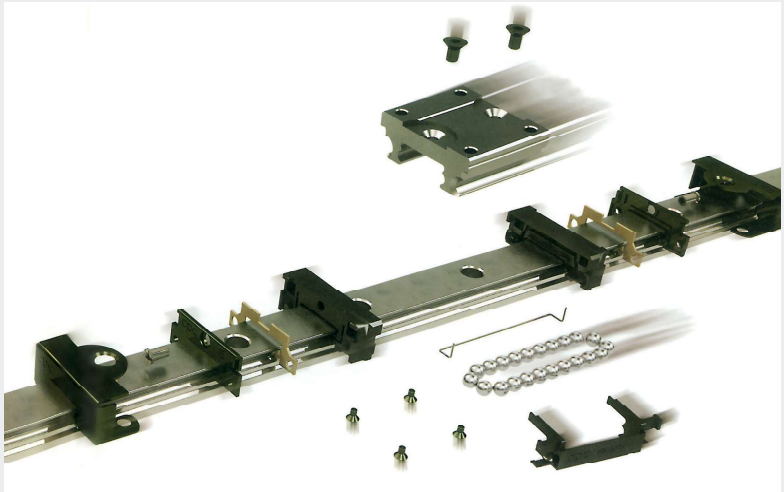

חברה טאיוונית המתמחה בייצור מסילות מיניאטוריות מפלב"מ לתעשיית המוליכים למחצה ומסילות סטנדרטיות לעומסים גבוהים וברמות דיוק שונות.

www.cpc-europa.de/en

חברה איטלקית המתמחה בייצור מערכות ליניאריות, כגון: אקטואטורים, מסילות טלסקופיות, מסילות ורוכבים. בנוסף, מייצרת החברה מסבי תפוח (Durbal), מסבי מחט ומסבי Cam Followers.

www.nadella.com

Dr. TRETTER AG
www.tretter.ch

ALULINEARTECHNIK AG
www.alulineartechnik.ch

חברה שוויצרית המתמחה במסילות ליניאריות עשויות אלומיניום עבור אפליקציות בהן נדרש משקל נמוך. בנוסף, מספקת החברה מגוון מוצרים מכניים, כגון: ברגי הובלה, טבעות מרווח ו־Ball Transfer Units.

www.alulineartechnik.ch/en

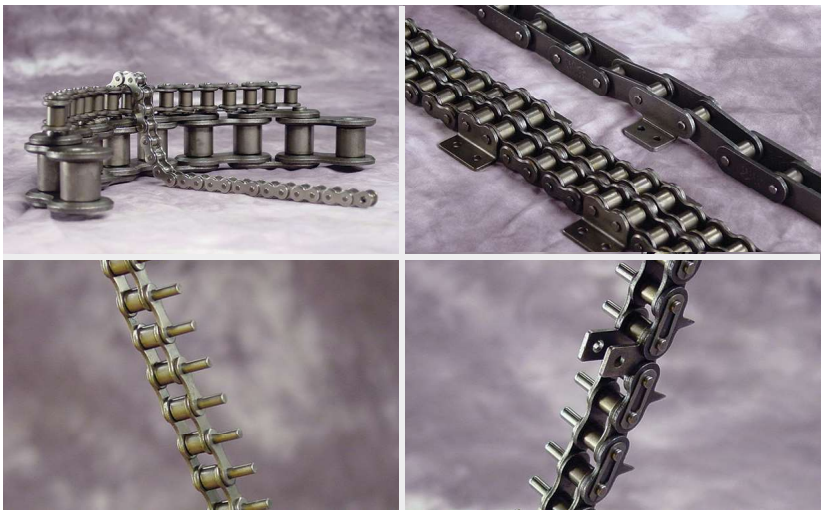

חברה אמריקאית, מהמובילות בעולם, לייצור שרשראות הנעה איכותיות.

החברה מציעה שרשראות פלדה ונירוסטה לפי תקן ASA ו- B.S מהמלאי. ניתן לקבל מגוון רחב של מחברים לחוליות (Attachments) ושרשראות מיוחדות לתחום החקלאות, התעשייה הכבדה, תעשיית המזון, המשקאות ועוד.

www.diamondchain.com

חברה גרמנית המתמחה בייצור מקשרים (couplings) עבור מגוון תעשיות, כגון: הרפואה, התעופה, התעשיה הימית ועוד. בין מגוון מוצרי החברה ניתן למצוא מקשרים מיניאטוריים, מקשרים בטיחותיים (SAFETY COUPLINGS), מקשרים העובדים בתנאי הרעדה, מקשרים מדוייקים ועוד.

www.rw-couplings.com

חברה גרמנית המתמחה בייצור מקשרים (couplings) קטלוגיים וע"פ דרישת לקוח.

בנוסף, מציעה החברה מגוון פתרונות עבור מוצרים נלווים, כגון: מערכות לינאריות, קלאצ'ים ועוד.

www.ha-co.eu/en

Associated Spring RAYMOND
A business of BARNES GROUP INC

חברה אמריקאית המתמחה בייצור מגוון סוגי קפיצים: מתיחה, לחיצה, פיתול ודיסקות קפיציות, בוכנות גז ובוכנות מכניות המבוססות על אלמנט הקפיץ.

www.assocspring.co.uk

MW INDUSTRIES inc.

חברה אמריקאית המציעה מגוון רחב של מוצרים, כגון: קפיצים, קשיחים וחלקי מתכת מדוייקים.

לחברה יכולות ייצור פריטים בעלי עובי חוט כעובי שערת אדם ועד 2 אינצ'.

החברה עושה שימוש נרחב במגוון חומרים, כגון: קרבון, מתכות מיוחדות עבור טמפרטורות גבוהות ועוד.

www.mw-ind.com

RAF ELECTRONIC HARDWARE

חברה אמריקאית המתמחה בייצור רכיבי זיווד לתעשיות האלקטרוניקה. בין מגוון מוצריה ניתן למצוא: captive panel screws, spacers , standoffs precision shoulder screws, ועוד.

www.rafhdwe.com

חברה גרמנית המתמחה בייצור מנועי ספינדל חשמליים למהירויות גבוהות (100,000-5000 סל"ד), כמו גם סטטורים ורוטורים לפי דרישת הלקוח, חלקים מכניים בעיבוד שבבי, כיפופי פח בחיתוך לייזר מדוייק וריתוכים.

www.sycotec.eu

חברה גרמנית מהמובילות בעולם לייצור גריזים ושמנים. החברה מציעה מגוון רחב של פתרונות לכלל התעשיות, כגון: תעשיית ההיי-טק, המוליכים למחצה, התעופה והחלל, גריזים ושמנים לטמפרטורות גבוהות למכונות כלים ועוד.

www.lubcon.com

חברה בריטית המתמחה בייצור כדוריות העשויות מחומרים שונים, כגון: נירוסטות 302, 420, 440, 316 וכן חומרים קרמיים שונים.

בנוסף, מספקת החברה מוצרים נוספים עבור תחום המדידה המדוייקת.

www.ballbiz.com

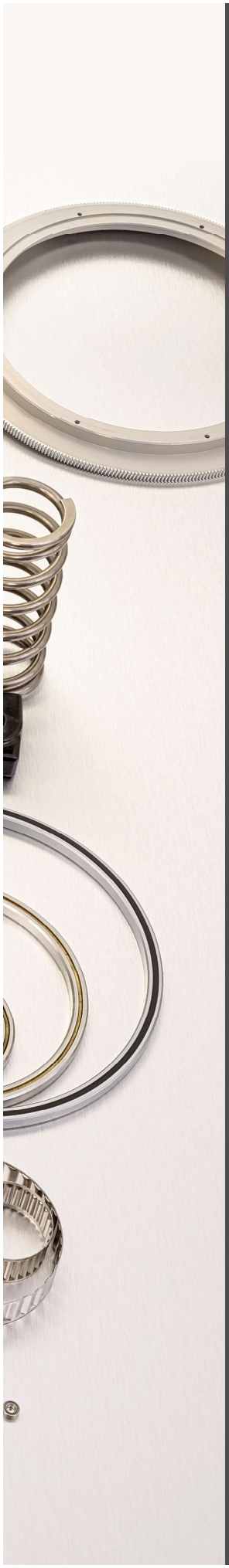

מספר מהדורה (04/2018)

DELTA ELKON
MECHANICAL PRODUCTS LTD
דלתה אלקון
מוצרים מכנים בע"מ

טל': 1-599-500-557

סניף מרכזי:
רח' יד חרוצים 19, בית גודר, א.ת. נתניה דרום
ת.ד. 8262 מיקוד 4250519
טל': 09-7889500 פקס: 09-8658492

סניף באר-שבע:
רח' הפועלים 19, בית מוטורולה
אזה"ת עמק שרה, מיקוד 8487219
טל': 08-6211901 פקס: 08-6211906

סניף חיפה:
שד' ההסתדרות 240, מיקוד 2620230
טל': 04-8410281 פקס: 04-8410284

www.delta-elkon.co.il | sales@delta-elkon.co.il